マグネットグリッパー SGM

吸着面: Ø30～70 mm

METAL

マグネットグリッパー SGM

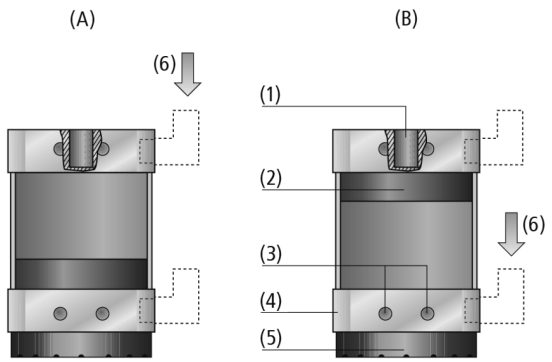

システムデザイン マグネットグリッパー SGM

業界特有のアプリケーションへの適合性

アプリケーション

- 穴の開いた薄鋼板や、複雑な形状の鋼板の搬送に最適なマグネットグリッパー
- 金属ワークの搬送に好適

デザイン

- 永久磁石 (2) が内蔵された堅牢なアルミニウム製ハウジング (4)
- 交換が容易な滑り防止リング (5)
- 双安定設計: 圧縮エア供給口 (6) が2か所あり、停電時にもマグネットの位置は「把持 (A) 」または「開放 (B) 」のまま維持
- 上部に取付用ネジ接続 (1) 、グリッパーの3面にホルダー HTS 接続用取付ネジ (3)
- マグネットグリッパー用ホルダー HTSを使用して、グリッパーをツーリングシステムに取り付けることが可能、グリッパーを2台連結して取付可能なタイプもラインアップ (HTS-...D)
- 磁石の位置を検出するセンサ付きタイプをラインアップ (SGM-S-...)

© J. Schmalz GmbH / 技術的な変更がある場合がございます / 上で生成された 13.12.2023

シュマルツに連絡してください。 Schmalz K.K / 〒224-0027 横浜市都筑区大棚町3001-7/ +81 45 565-5150 / schmalz@schmalz.co.jp

マグネットグリッパー SGM

吸着面: Ø30～70 mm

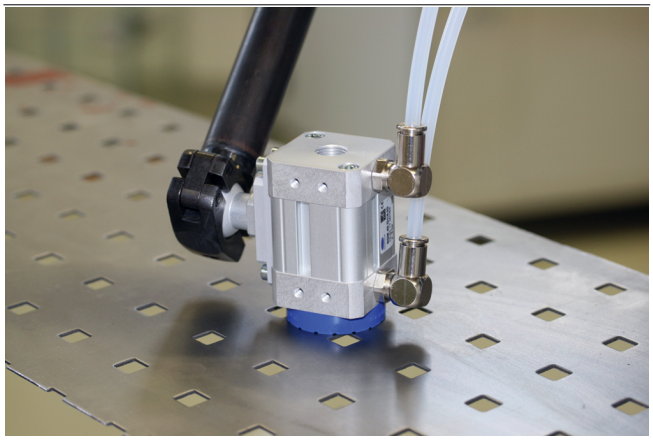

マグネットグリッパー SGMを使用した穴の開いた鋼板の搬送

製品特徴

- 永久磁石を内蔵しており、電源供給なしでも安全にワーク搬送が可能
- 軽量かつコンパクトなデザイン
- 取り換えが容易な滑り防止リングが付属、ワークの横滑りを防止
- 溶接工程での使用も想定した堅牢な設計
- 連結が可能なため長尺ワークの搬送にも対応

発注コード マグネットグリッパー SGM

SGM	–	S	–	30	–	G1/8-IG	–	PNP
1		2		3		4		5

1 – 製品仕様

タイプ	種類
SGM	マグネットグリッパー

2 – オプション仕様

タイプ	種類
S	磁石の位置を検出するセンサ付き
HD	高耐久仕様

3 – グリッパーサイズ

タイプ	把持面
(例) 30	Ø 30 mm

4 –上面取付口

タイプ	ネジ径
G1/8-IG	平行G1/8メネジ
G1/4-IG	平行G1/4メネジ

5 – 出力 (センサ付きタイプの場合)

タイプ	種類
NPN	NPN出力
PNP	PNP出力

マグネットグリッパー SGMは組立済みで納品されます。本製品には3つのタイプがございます。

- SGM (標準タイプ) : 幅広いサイズをラインアップ
- SGM-HD: ワークとの接触部がステンレス製のため、より堅牢さを求められるアプリケーションに好適。幅広いサイズをラインアップ
- SGM-S: 磁石の位置を検出するセンサ付きタイプ

スペアパーツ: 滑り防止リング、磁石位置検出センサ (Sタイプのみ)

アクセサリ: マグネットグリッパー用ホルダー HTS

シュマルツに連絡してください。 Schmalz K.K / 〒224-0027 横浜市都筑区大棚町3001-7/ +81 45 565-5150 / schmalz@schmalz.co.jp

マグネットグリッパー SGM

吸着面: Ø30～70 mm

発注データ マグネットグリッパー SGM

型式*	製品コード
SGM 30 G1/8-IG	10.01.17.00162
SGM 40 G1/4-IG	10.01.17.00163
SGM 50 G1/4-IG	10.01.17.00164
SGM 70 G1/4-IG	10.01.17.00165
SGM-S 30 G1/8-IG NPN	10.01.17.00216
SGM-S 40 G1/4-IG NPN	10.01.17.00217
SGM-S 50 G1/4-IG NPN	10.01.17.00218
SGM-S 70 G1/4-IG NPN	10.01.17.00219
SGM-S 30 G1/8-IG PNP	10.01.17.00200
SGM-S 40 G1/4-IG PNP	10.01.17.00201
SGM-S 50 G1/4-IG PNP	10.01.17.00202
SGM-S 70 G1/4-IG PNP	10.01.17.00203
SGM-HD 30 G1/8-IG	10.01.17.00184
SGM-HD 40 G1/4-IG	10.01.17.00185
SGM-HD 50 G1/4-IG	10.01.17.00273
SGM-HD 70 G1/4-IG	10.01.17.00272

*適切なワンタッチホースコネクタは、「フィルターとコネクタ」の章にある「ワンタッチホースコネクタ」に記載されています。

発注データ スペアパーツ マグネットグリッパー SGM

型式	フリクションリング	近接スイッチ NPN	近接スイッチ PNP
SGM 30 G1/8-IG	10.01.17.00136	-	-
SGM 40 G1/4-IG	10.01.17.00137	-	-
SGM 50 G1/4-IG	10.01.17.00138	-	-
SGM 70 G1/4-IG	10.01.17.00139	-	-
SGM-S 30 G1/8-IG NPN	10.01.17.00136	10.01.17.00215	-
SGM-S 40 G1/4-IG NPN	10.01.17.00137	10.01.17.00215	-
SGM-S 50 G1/4-IG NPN	10.01.17.00138	10.01.17.00215	-
SGM-S 70 G1/4-IG NPN	10.01.17.00139	10.01.17.00215	-
SGM-S 30 G1/8-IG PNP	10.01.17.00136	-	10.01.17.00199
SGM-S 40 G1/4-IG PNP	10.01.17.00137	-	10.01.17.00199
SGM-S 50 G1/4-IG PNP	10.01.17.00138	-	10.01.17.00199
SGM-S 70 G1/4-IG PNP	10.01.17.00139	-	10.01.17.00199
SGM-HD 30 G1/8-IG	10.01.17.00136	-	-
SGM-HD 40 G1/4-IG	10.01.17.00137	-	-
SGM-HD 50 G1/4-IG	10.01.17.00138	-	-
SGM-HD 70 G1/4-IG	10.01.17.00139	-	-

シュマルツに連絡してください。 Schmalz K.K / 〒224-0027 横浜市都筑区大棚町3001-7/ +81 45 565-5150 / schmalz@schmalz.co.jp

マグネットグリッパー SGM

吸着面: Ø30～70 mm

発注データ アクセサリ マグネットグリッパー SGM

型式*		ホルダーシステム HTS-A2	ホルダーシステム HTS-A3	
SGM	30	10.01.17.00581	10.01.17.00558	10.01.17.00655
SGM	40	10.01.17.00581	10.01.17.00558	10.01.17.00655
SGM	50	10.01.17.00578	10.01.17.00576	10.01.17.00653
SGM	70	10.01.17.00578	10.01.17.00576	10.01.17.00653

*取付ねじを含む

型式*		ホルダーシステム HTS-A2 D	ホルダーシステム HTS-A3 D
SGM	30	10.01.17.00586	10.01.17.00582
SGM	40	10.01.17.00586	10.01.17.00582
SGM	50	10.01.17.00587	10.01.17.00583
SGM	70	10.01.17.00587	10.01.17.00583

*取付ねじを含む

テクニカルデータ マグネットグリッパー SGM

型式	滑り止めリング使用時の最大保持力 [N]*	残留保持力 [N]	圧力範囲（作動圧） [bar]	設置場所	制御バルブ	作動温度 [°C]	本体質量 [g]
SGM 30 G1/8-IG	35	0.3	3.5 ～ 6.0 bar	BEL	双安定	5 ～ 70 °C	130
SGM 40 G1/4-IG	100	0.3	3.5 ～ 6.0 bar	BEL	双安定	5 ～ 70 °C	240
SGM 50 G1/4-IG	180	0.3	3.5 ～ 6.0 bar	BEL	双安定	5 ～ 70 °C	440
SGM 70 G1/4-IG	290	0.3	3.5 ～ 6.0 bar	BEL	双安定	5 ～ 70 °C	715
SGM-S 30 G1/8-IG NPN	35	0.3	3.5 ～ 6.0 bar	BEL	双安定	5 ～ 70 °C	145
SGM-S 40 G1/4-IG NPN	100	0.3	3.5 ～ 6.0 bar	BEL	双安定	5 ～ 70 °C	255
SGM-S 50 G1/4-IG NPN	180	0.3	3.5 ～ 6.0 bar	BEL	双安定	5 ～ 70 °C	445
SGM-S 70 G1/4-IG NPN	290	0.3	3.5 ～ 6.0 bar	BEL	双安定	5 ～ 70 °C	730
SGM-S 30 G1/8-IG PNP	35	0.3	3.5 ～ 6.0 bar	BEL	双安定	5 ～ 70 °C	145
SGM-S 40 G1/4-IG PNP	100	0.3	3.5 ～ 6.0 bar	BEL	双安定	5 ～ 70 °C	255
SGM-S 50 G1/4-IG PNP	180	0.3	3.5 ～ 6.0 bar	BEL	双安定	5 ～ 70 °C	445
SGM-S 70 G1/4-IG PNP	290	0.3	3.5 ～ 6.0 bar	BEL	双安定	5 ～ 70 °C	730
SGM-HD 30 G1/8-IG	35	0.3	3.5 ～ 6.0 bar	BEL	双安定	5 ～ 70 °C	191
SGM-HD 40 G1/4-IG	100	0.3	3.5 ～ 6.0 bar	BEL	双安定	5 ～ 70 °C	342
SGM-HD 50 G1/4-IG	180	0.3	3.5 ～ 6.0 bar	BEL	双安定	5 ～ 70 °C	594
SGM-HD 70 G1/4-IG	290	0.3	3.5 ～ 6.0 bar	BEL	双安定	5 ～ 70 °C	975

*この値は、厚さ2 mmのシートで測定した安全率なしの静的な値です。マグネットグリッパー SGMを使用したシステム設計の場合、安全係数S = 3を適用する必要があります。

シュマルツに連絡してください。 Schmalz K.K / 〒224-0027 横浜市都筑区大棚町3001-7/ +81 45 565-5150 / schmalz@schmalz.co.jp

マグネットグリッパー SGM

吸着面: Ø30 ~ 70 mm

デザインデータ マグネットグリッパー SGM

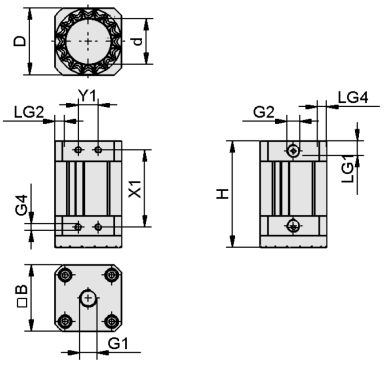

SGM, SGM-HD

シュマルツに連絡してください。 Schmalz K.K / 〒224-0027 横浜市都筑区大棚町3001-7/ +81 45 565-5150 / schmalz@schmalz.co.jp

マグネットグリッパー SGM

吸着面: Ø30～70 mm

デザインデータ マグネットグリッパー SGM

型式	B [mm]*	d [mm]	D [mm]	G1	G2	G3	G4	H [mm]	LG1 [mm]	LG2 [mm]	LG4 [mm]	Lk [mm]	X1 [mm]	Y1 [mm]
SGM 30 G1/8-IG	30.1	16.5	29.5	G1/8-F	G1/8-IG	-	M4-IG	70.2	7	6	5	-	46	12
SGM 40 G1/4-IG	40.7	26.0	40.0	G1/4-F	G1/8-IG	-	M4-IG	70.2	11	6	7	-	46	12
SGM 50 G1/4-IG	50.7	35.0	50.0	G1/4-F	G1/8-IG	-	M5-F	80.2	11	6	7	-	58	15
SGM 70 G1/4-IG	68.8	51.0	68.0	G1/4-F	G1/8-IG	-	M5-F	80.2	11	6	8	-	58	15
SGM-S 30 G1/8-IG NPN	30.1	16.5	29.5	G1/8-F	G1/8-IG	M12x1-M	M4-IG	70.2	7	6	5	300	46	12
SGM-S 40 G1/4-IG NPN	40.7	26.0	40.0	G1/4-F	G1/8-IG	M12x1-M	M4-IG	70.2	11	6	7	300	46	12
SGM-S 50 G1/4-IG NPN	50.7	35.0	50.0	G1/4-F	G1/8-IG	M12x1-M	M5-F	80.2	11	6	7	300	58	15
SGM-S 70 G1/4-IG NPN	68.8	51.0	68.0	G1/4-F	G1/8-IG	M12x1-M	M5-F	80.2	11	6	8	300	58	15
SGM-S 30 G1/8-IG PNP	30.1	16.5	29.5	G1/8-F	G1/8-IG	M12x1-M	M4-IG	70.2	7	6	5	300	46	12
SGM-S 40 G1/4-IG PNP	40.7	26.0	40.0	G1/4-F	G1/8-IG	M12x1-M	M4-IG	70.2	11	6	7	300	46	12
SGM-S 50 G1/4-IG PNP	50.7	35.0	50.0	G1/4-F	G1/8-IG	M12x1-M	M5-F	80.2	11	6	7	300	58	15
SGM-S 70 G1/4-IG PNP	68.8	51.0	68.0	G1/4-F	G1/8-IG	M12x1-M	M5-F	80.2	11	6	8	300	58	15
SGM-HD 30 G1/8-IG	30.1	16.5	29.5	G1/8-F	G1/8-IG	-	M4-IG	70.2	7	6	5	-	46	12
SGM-HD 40 G1/4-IG	40.7	26.0	40.0	G1/4-F	G1/8-IG	-	M4-IG	70.2	11	6	7	-	46	12
SGM-HD 50 G1/4-IG	50.7	35.0	50.0	G1/4-F	G1/8-IG	-	M5-F	80.2	11	6	7	-	58	15
SGM-HD 70 G1/4-IG	68.8	51.0	68.0	G1/4-F	G1/8-IG	-	M5-F	80.2	11	6	8	-	58	15

*グリッパーの接触表面（円形）は寸法Bに対応します。

マルチメディアによる製品紹介

メディア	リンク
製品紹介映像	https://vimeo.com/803893026

シュマルツに連絡してください。 Schmalz K.K / 〒224-0027 横浜市都筑区大棚町3001-7/ +81 45 565-5150 / schmalz@schmalz.co.jp